N.S.N.:
2320-17-036-7379

Afb.nr.:
0700-0002

Omschrijving:
VARIOMATIC COMPLEET met RIEMEN



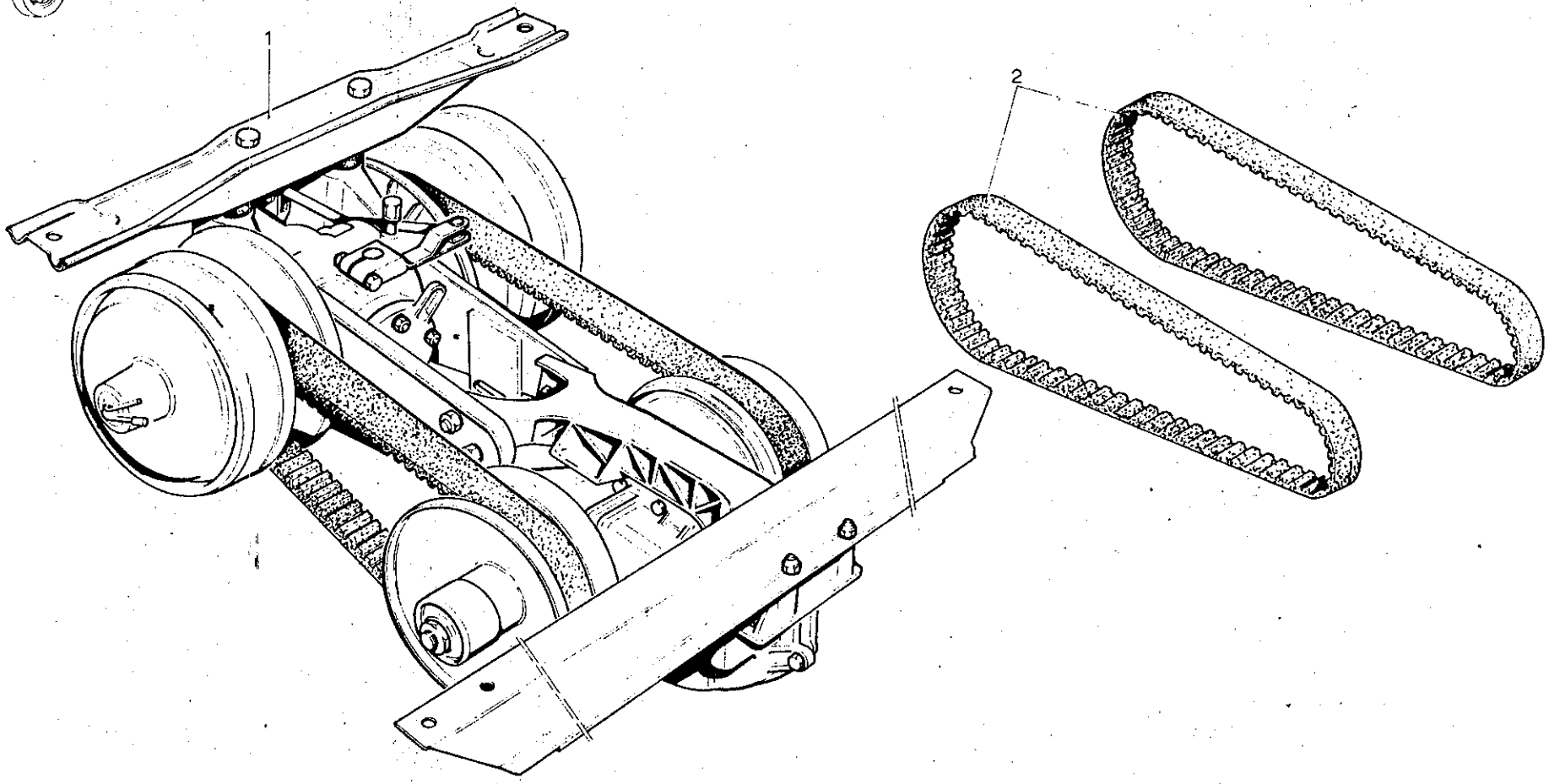

DAF | VOORLOPIGE SERVICE ONDERDELENLIJST 66 YA

Afb. nr.: 0700-0002 | Omschrijving: Variomatic kompleet met ophanging (primair + secundair) | Bladz. 1

Pos	NSN nr.	DAF nr.	Benaming	Aantal	Prijs
1	2520-17-043-5843		Variomatic kpl. met riemen	1	
2	3030-17-043-6234	259433	Set drijfriemen	1	

N.S.N.: 2320-17-036-7379

Afb.nr.: 0700-0003

Omschrijving: VARIOMATIC PRIMAIR

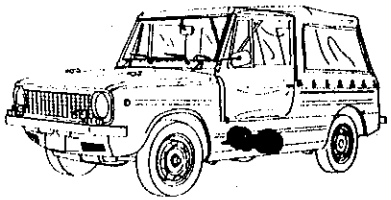

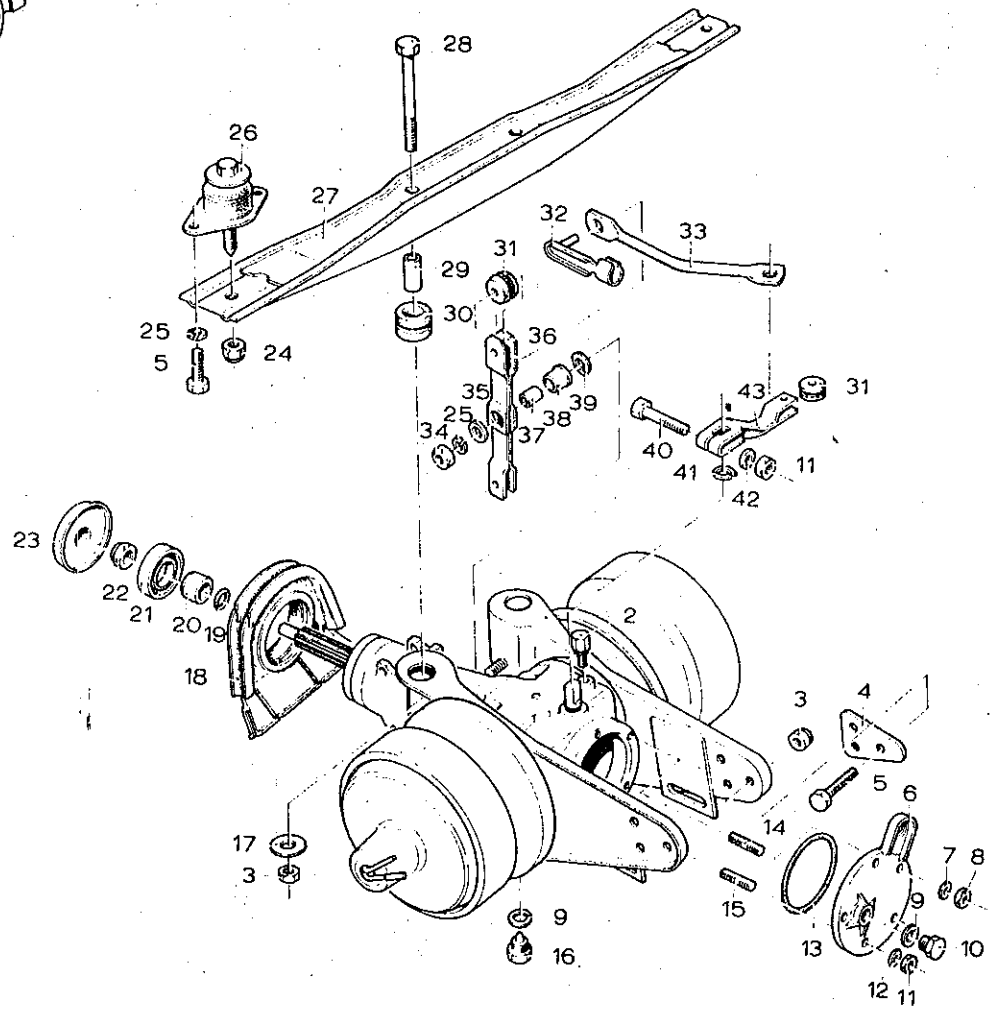

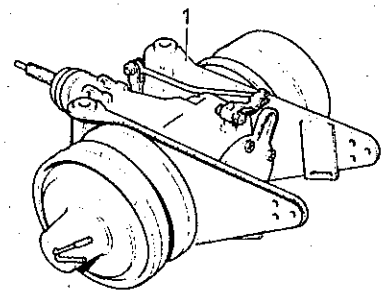

DAF VOORLOPIGE SERVICE ONDERDELENLIJST 66 YA

Afb.nr.: 0700-0003 Omschrijving: Primaire variomatic Bladz. 1

Pos	NSN nr.	DAF nr.	Benaming	Aantal	Prijs
1	2520-17-043-5872	167614	Primaire variomatic	1	
2	2520-17-043-5083	893150	Ontluchter	1	
3	5310-17-043-4779	892166	Borgmoer DIN 982 M8	8	
4	2520-17-043-5845	101581	Plaat	N.B.	
5	5306-17-007-7680	251623	Bout DIN 933 M8x25	10	
6	2520-17-043-5873	168859	Deksel	1	
7	5310-17-003-1119	240528	Ring gegolfd	1	
8	5310-17-043-5072	537957	Moer	1	
9	5310-17-043-5052	222380	Ring roodkoper 13,2x18,9x1,5	2	
10	5365-17-042-2891	537306	Plug	1	
11	5310-17-017-9933	251285	Moer 1/4" x 28 UNF	5	
12	5310-17-003-1125	310268	Ring gegolfd DIN 137 B6	4	
13	5330-17-043-6107	890697	Afdichtring	1	
14	5307-17-043-6224	890291	Tapeind spec	1	
15	5307-17-007-4743	251647	Tapeind 1/4 - 28 UNF 1/2 - 20 UNS lg.32	4	
16	5365-17-043-5059	891029	Plug magnetisch	1	
17	5310-17-043-6086	163145	Sluitring 8,2x36x3 mm ST	2	
18	2520-17-043-5857	109246	Tunnelafdichting	1	
19	5330-17-029-5168	891430	O-ring	1	
20	2520-17-043-5881	537933	Loopring	1	
21	5330-17-043-5074	261157	Oliekeerring spec	1	
22	5310-17-043-6096	528513	Asmoer	1	
23	2520-17-043-5890	892240	Afschermkap	1	
24	5310-17-035-8858	892256	Borgmoer DIN 982 M10x1,25	2	
25	5310-12-143-8515	251928	Veerring DIN 128 A8	5	
26	5340-17-043-5047	163222	Ophangblok	2	
27	2520-17-043-5868	114091	Ophangbalk	1	
28	5305-12-142-8498	251490	Bout DIN 931 M8x75	2	
29	5365-17-043-6206	163112	Bus	2	
30	5325-17-043-6085	163128	Tule spec.	2	
31	5325-17-043-4782	890327	Tule	2	
32	5315-12-138-1077	893066	Pen met clip 6x24x16	2	

Afb. nr.: 0700-0003 | Omschrijving: Primaire variomatic | Bladz. 2

Pos	NSN nr.	DAF nr.	Benaming	Aantal	Prijs
33	2520-17-043-5849	103483	Schakelstang	1	
34	5310-17-004-7783	251275	Moer DIN 934 M8	1	
35	5310-17-043-4781	891710	Sluitring DIN 9021 A8,4 ST	1	
36	2520-17-043-5850	103485	Hefboom	1	
37	5365-17-043-6200	103491	Bus	1	
38	3120-17-043-5076	103490	Lagerbus	1	
39	5310-17-043-5130	103715	Veerring	1	
40	5306-17-007-7527	251420	Bout 1/4 INCH UNF lg. 1 3/4 INCH	1	
41	5340-12-125-0087	251980	Borgring DIN 471 17x1	1	
42	5310-17-043-6114	529293	Sluitring 6,7x15x1,5 CD	2	
43	2520-17-043-5891	892891	Hefboom	1	

N.S.N.:
2320-17-036-7379

Afb.nr.:
0700-0004

Omschrijving:
VARIOMATIC SECUNDAIR

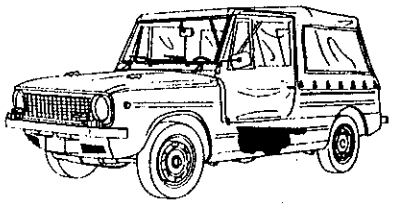

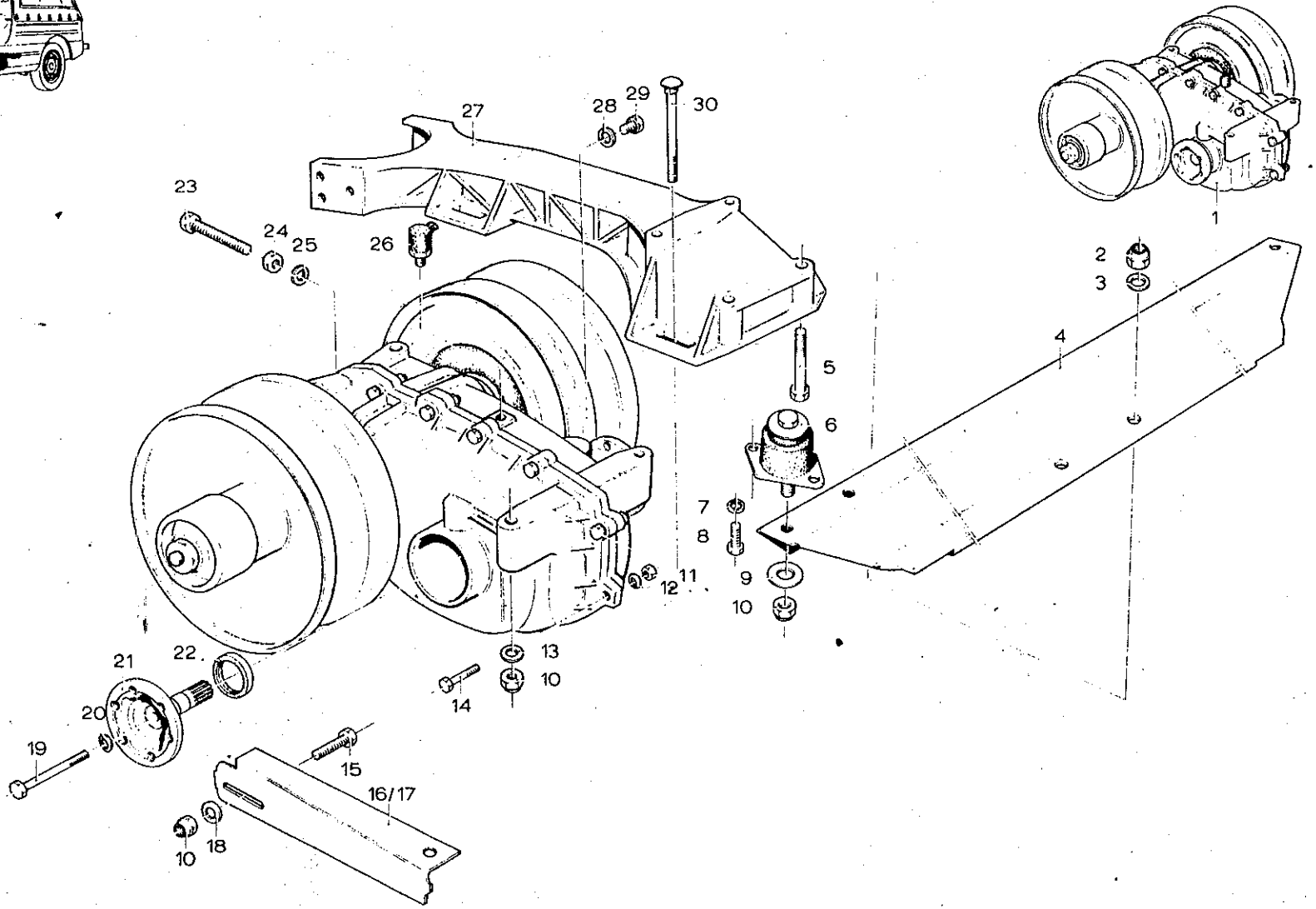

DAF VOORLOPIGE SERVICE ONDERDELENLIJST 66 YA

Afb. nr.: 0700-0004 Omschrijving: Secundaire variomatic

Pos	NSN nr.	DAF nr.	Benaming	Aantal	Prijs
1		266387	Variomatic secundair	1	
2	5310-17-043-4779	892166	Borgmoer DIN 982 M8	4	
3	5310-17-003-8217	132421	Sluitring DIN 125 A8,4 ST	4	
4	2520-17-043-5865	113898	Ophangbalk	1	
5	5306-17-022-0872	251485	Bout DIN 931 M8x50	4	
6	5340-17-043-5048	163283	Ophangblok	2	
7	5310-12-143-8515	251928	Veerring DIN 128 A8	4	
8	5306-17-007-7680	251623	Bout DIN 933 M8x25	4	
9	5310-17-043-5068	893030	Sluitring 10,5x36x2,5 ST	2	
10	5310-17-043-4778	892256	Borgmoer DIN 982 M10x1,25	8	
11	5310-17-004-7780	222064	Moer DIN 934 M7	11	
12	5310-17-043-4806	538701	Ring gegolfd DIN 137 B7	11	
13	5310-17-003-1142	202817	Sluitring DIN 125 A10,5 ST	4	
14	5306-17-043-4774	160509	Bout DIN 931 M7x90	11	
15	5306-17-043-4494	311185	Bout DIN 961 M10x1,25x30	2	
16	2520-17-043-5866	113924	Hoekplaat links	1	
17	2520-17-043-5867	113925	Hoekplaat rechts	1	
18	5310-17-043-6083	113928	Sluitring 10x25x5 ST	2	
19	5305-12-142-8498	125490	Bout DIN 931 M8x75	2	
20	5310-17-003-1119	240528	Ring gegolfd DIN 137 B8x15	2	
21	2520-17-043-6204	115176	Steekas	2	
22		266000	Oliekeerring	2	
23	5306-17-043-4776	311192	Bout DIN 961 M10x1,25x70	1	
24	5310-17-650-2124	523871	Moer DIN 934 M10x1,25	2	
25	5310-12-143-8512	251929	Veerring DIN 128 A10	1	
26	2520-17-043-6082	113671	Ontluchter	1	
27		266918	Langsligger	1	
28	5310-17-043-5052	222380	Ring 13,2x18,9x1,5 Cu	2	
29	5365-17-043-5056	537306	Plug	2	
30	5306-17-043-6205	117120	Slotbout	4	

N.S.N.:
2320-17-036-7379

Afb.nr.:
0700-0005

Omschrijving:
AANDRIJFAS met KRUISKOPPELINGEN



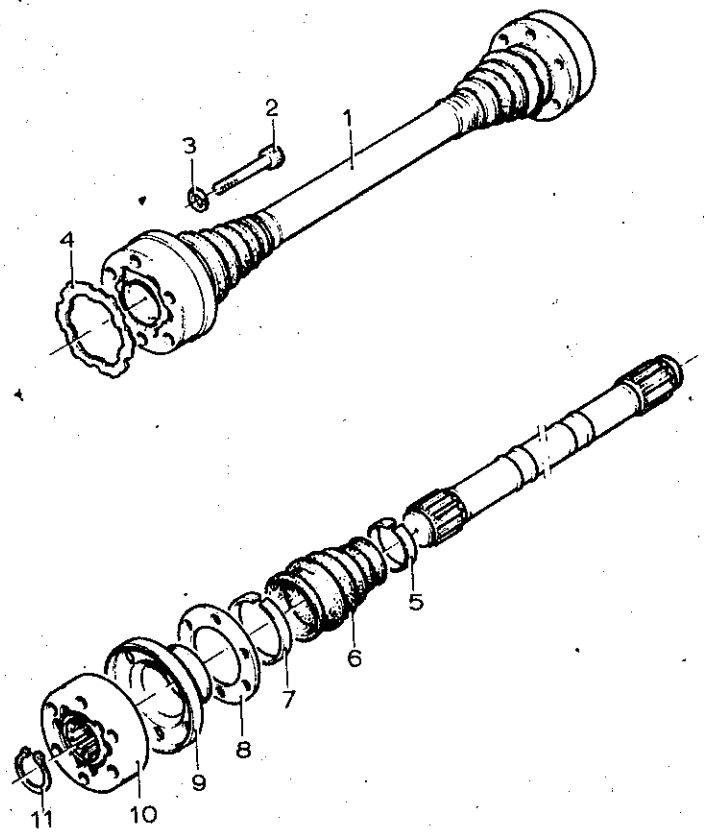

DAF

VOORLOPIGE SERVICE ONDERDELENLIJST 66 YA

Afb. nr.: 0700-0005 | Omschrijving: Aandrijfassen (variomatic-achterwielen) | Bladz. 1

Pos	NSN nr.	DAF nr.	Benaming	Aantal	Prijs
1	2520-17-043-5134	115175	Aandrijfas	2	
2	5305-12-142-5983	326556	Bout inw. zeskant DIN 912 M8x50 10.9	24	
3	5310-12-126-8082	202022	Veerring DIN 7980.8	24	
4	2520-17-043-5846	102159	Pakking	4	
5	2520-17-043-5135	118200	Slangklem	4	
6	2520-17-043-5140	118980	Stofhoes	4	
7	2520-17-043-5139	118979	Slangklem	4	
8	2520-17-043-5138	118978	Onderlegplaat	12	
9	2520-17-043-5137	118977	Kap	4	
10	2520-17-043-5136	118976	Homokinetische koppeling	4	
11	5365-17-043-5141	140316	Borgring	4	

N.S.N.:
2320-17-036-7379

Afb.nr.:
0900-0001

Omschrijving:
TUSSENAS (aandrijfas)

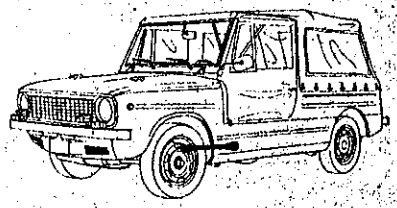

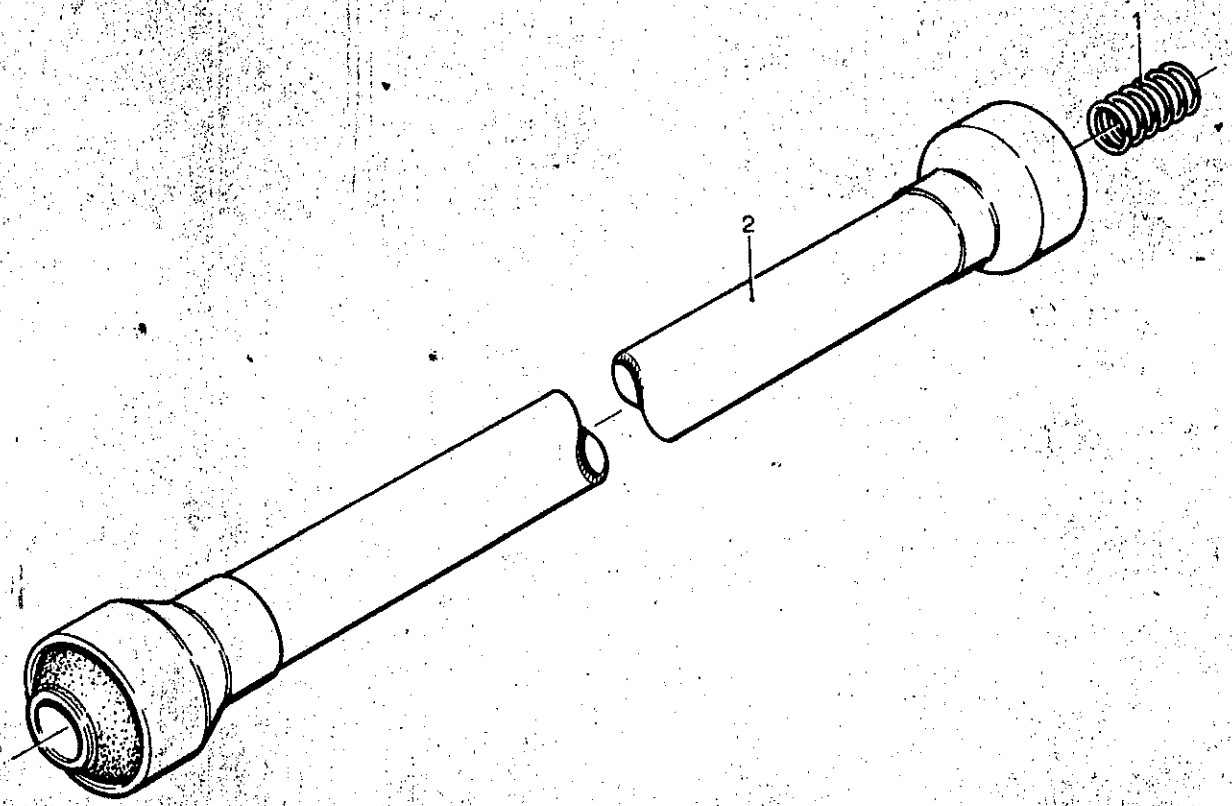

DAF

VOORLOPIGE SERVICE ONDERDELENLIJST 66 YA

Afb. nr.: 0900-0001 | Omschrijving: Tussenas (koppeling - variomatic) | Bladz. 1

Pos	NSN nr.	DAF nr.	Benaming	Aantal	Prijs
1	5360-17-043-6094	300364	Drukveer	1	
2	2520-17-043-7568	263481	Aandrijfas	1	